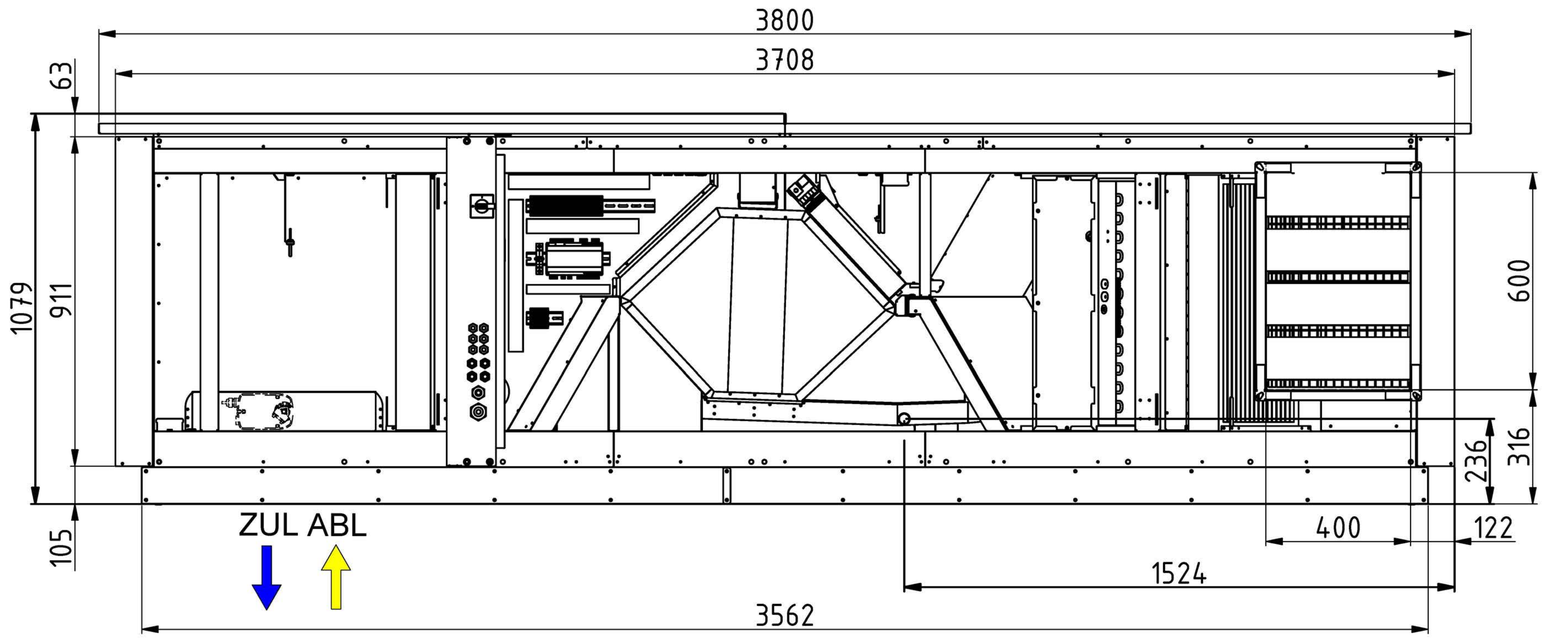
3800
3708
63
1079
911
105
600
316
236
400
122
1524
3562
ZUL ABL

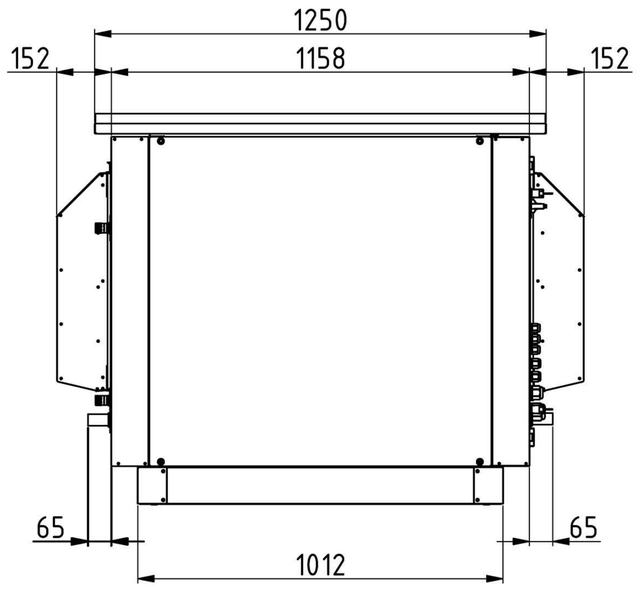
1250
1158
152
152
65
65
1012

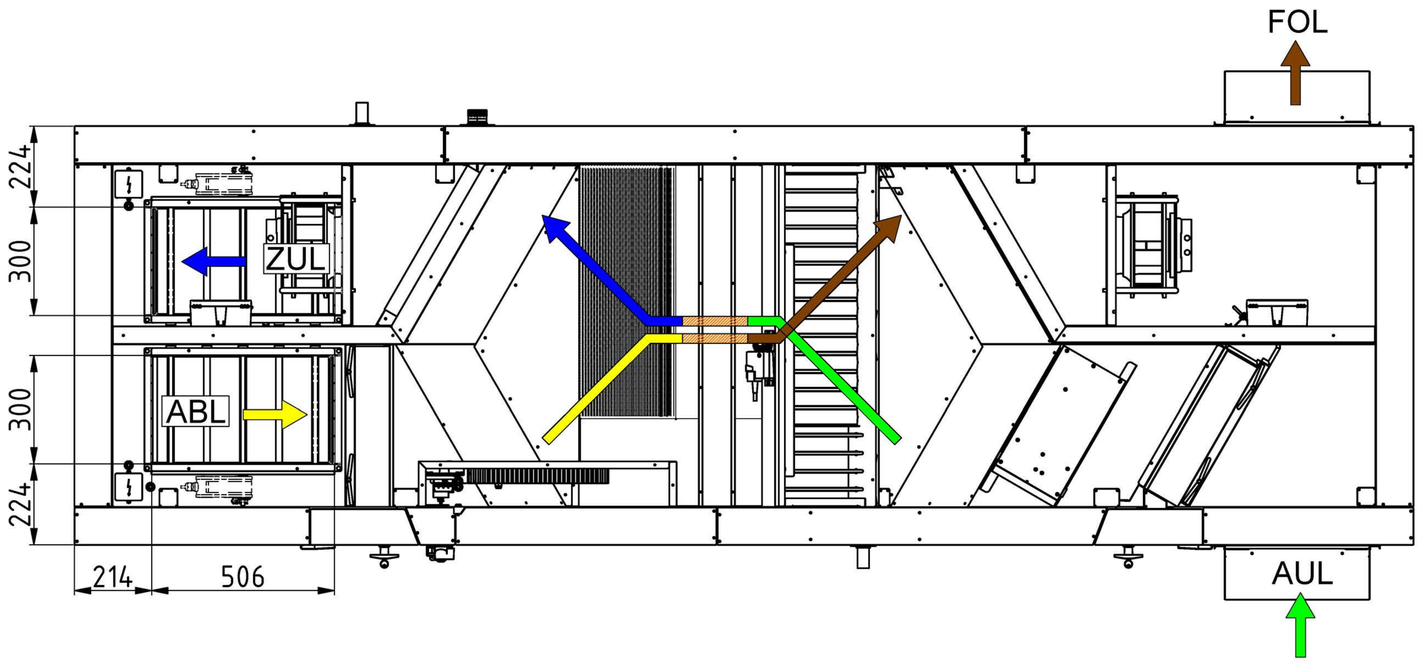
FOL
224
300
300
224
ZUL
ABL
214
506
AUL